Biosan SIA, Ratsupites iela 7 k-2, Riga, Latvia, LV-1067
E-mail: marketing@biosan.lv, www.biosan.lv
Phone:+37167426137

USB 2.0 хаб 10 портов

ОПИСАНИЕ

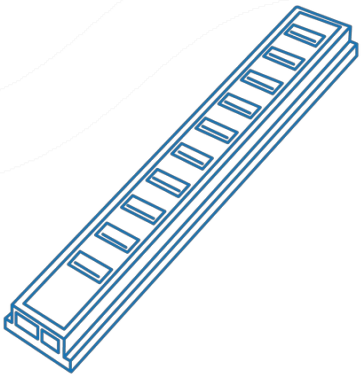

КАТ. НОМЕР

BS-010158-BK	USB 2.0 хаб 10 портов

АКСЕССУАРЫ

RTS-1
С пробирками TPP TubeSpin® Bioreactor 50 мл, 20 шт
Персональный биореактор

RTS-1 и RTS-1C являются персональными биореакторами, которые используют запатентованную технологию Reverse-Spin®, которая применяет неинвазивное, механически управляемое, энергосберегающее, инновационное перемешивание, когда клеточная суспензия смешивается вращением биореактора вокруг своей оси с изменением ...

читать далее

RTS-1C
С пробирками TPP TubeSpin® Bioreactor 50 мл, 20 шт
Персональный биореактор

RTS-1 и RTS-1C являются персональными биореакторами, которые используют запатентованную технологию Reverse-Spin®, которая применяет неинвазивное, механически управляемое, энергосберегающее, инновационное перемешивание, когда клеточная суспензия смешивается вращением биореактора вокруг своей оси с изменением ...

читать далее

RTS-8
С пробирками TPP TubeSpin® Bioreactor 50 мл, 20 шт
Персональный мультиканальный биореактор с неинвазивным измерением ОП в реальном режиме времени

RTS-8 является многоканальным персональным биореактором, который использует запатентованную технологию Reverse-Spin®, которая применяет неинвазивное, механически управляемое, энергосберегающее, инновационное перемешивание, когда клеточная суспензия смешивается вращением пробирки вокруг своей оси с изменением направления ...

читать далее

RTS-8 Plus
С пробирками TPP TubeSpin® Bioreactor 50 мл, 20 шт и стерильными пробирками TPP TubeSpin® Bioreactor, 50 мл, с датчиками pH и O2, 10 шт
Персональный мультиканальный биореактор с неинвазивным измерением ОП pH и pO2 в реальном режиме времени

RTS-8 plus является многоканальным персональным биореактором, который использует запатентованную технологию Reverse-Spin®, которая применяет неинвазивное, механически управляемое, энергосберегающее, инновационное перемешивание, когда клеточная суспензия смешивается вращением пробирки вокруг своей оси с изменением ...

читать далее